제품정보

023-6x

제품스펙

제조사	PCE
IP GRADE	IP44
전압(VOLTAGE)	230V
전류(AMPARE)	32A
극(POLES)	3P
오스트리아 PCE사의 Straight plug 입니다. (음향, 조명용 전원 분배용 제품이며 023-6 과 같은제품입니다)	

도면&치수

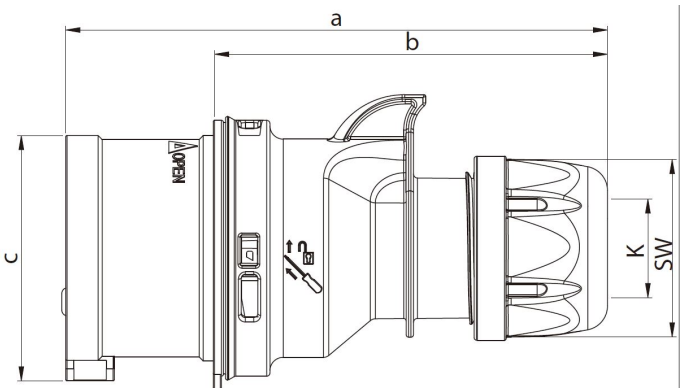

	16 Amp			32 Amp		
Poles	3	4	5	3	4	5
a [mm]	122	128	134	150	150	155
b [mm]	86	92	98	104	104	109
c [mm]	47	53	61	63	63	70
K_cable Ø [mm]	6-15	6-15	8-16	11,5-20	11,5-20	11,5-22
Wire flexible [mm²]	1-2,5			2,5-6		
Contact screws [Ncm]	100			110		
SW [mm]	42	42	42	50	50	50
Weight [g]	109	128	151	181	201	232