제품정보

10082

제품스펙

제조사	MENNEKES
Mennekes사의 노출 1구 콘센트 입니다.	
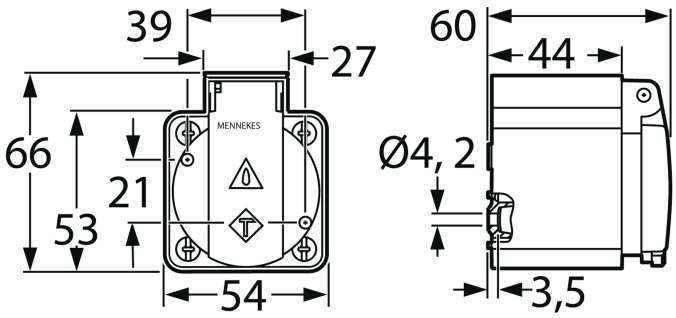
도면&치수