제품정보

533-6

제품스펙

제조사	PCE
IP GRADE	IP67
전압(VOLTAGE)	230V
전류(AMPARE)	63A
극(POLES)	3P
오스트리아 PCE사의 Inlet 입니다.	

도면&치수

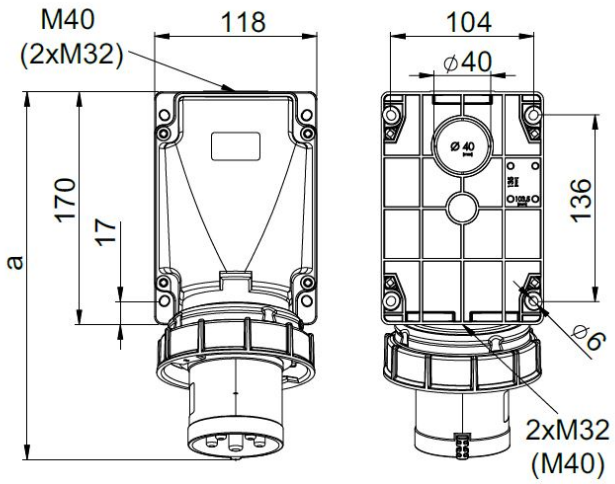

angle=15°

	63 Amp		
Poles	3	4	5
a [mm]	271	271	271
Height [mm]	175	175	175
Wire flexible [mm²]	6-16		
Wire solid [mm²]	6-25		
Contact screws [Ncm]	200		
Weight [g]	812	864	914