제품정보

5132-6k

제품스펙

제조사	PCE
IP GRADE	IP67
전압(VOLTAGE)	230V
전류(AMPARE)	16A
극(POLES)	3P
오스트리아 PCE사의 Inlet 입니다.	

도면&치수

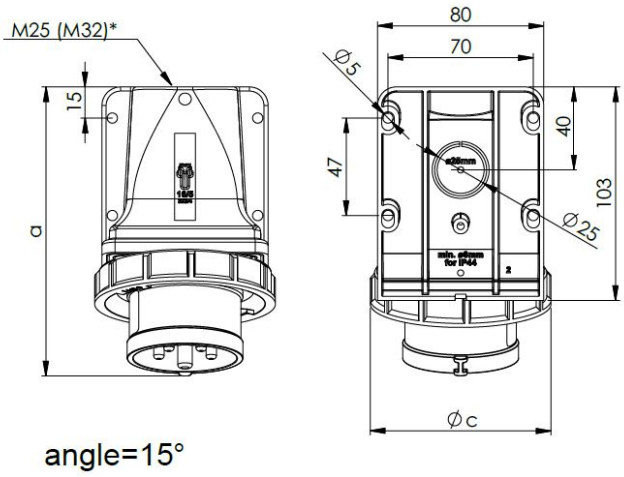

	16 Amp			32 Amp		
Poles	3	4	5		4	5
a [mm]	136	138	140	150	153	152
Height [mm]	99	94	100	104	104	102
c [mm]	71	79	87	93	93	102
M* [mm]	25	25	25	25	25	25
Wire flexible [mm²]	1-2,5			2,5-6		
Wire solid [mm²]	1-4			2,5-10		
Contact screws [Ncm]	100			110		
Weight [g]	200	223	242	260	280	306