제품정보

25212-r

제품스펙

제조사	PCE
IP54 2way connector, 250V 16A 2P+E, VDE, OVE 인증	
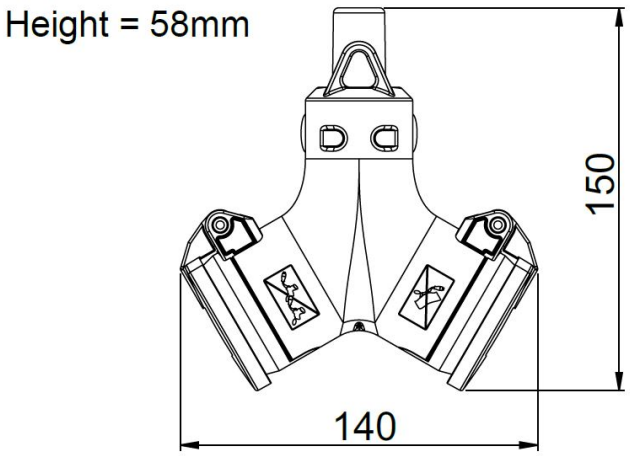
도면&치수