제품정보

25322-sxs

제품스펙

제조사	PCE
IP54 3way connector, 250V 16A 2P+E, VDE, OVE 인증,	
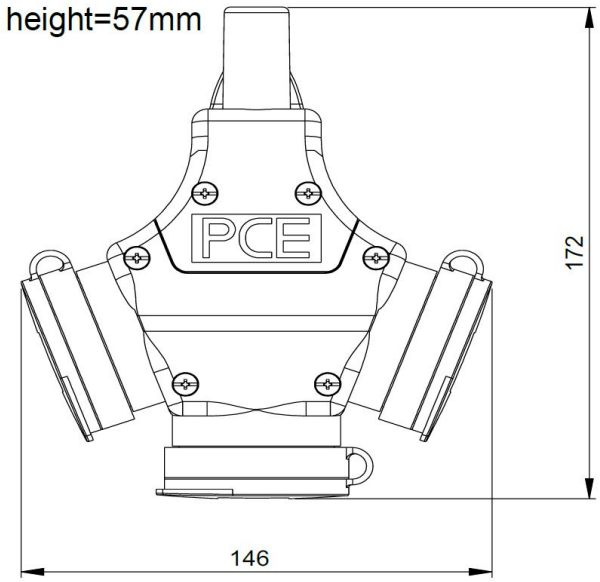
도면&치수