제품정보

10584-0ssc 10584-0s

제품스펙

제조사	PCE
Panel socket, 250V 16A 2P+E, VDE, OVE 인증, 검정색	
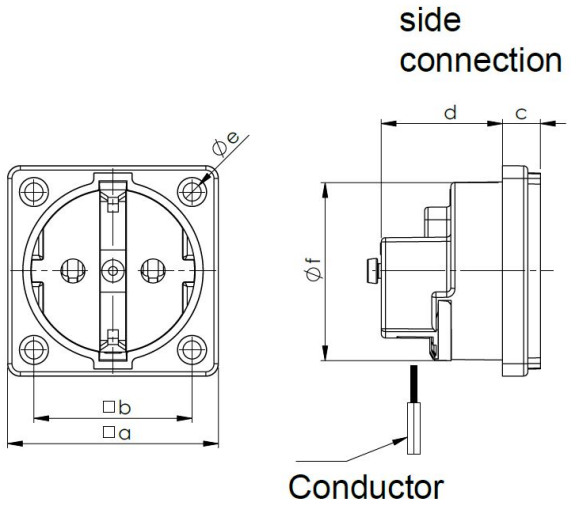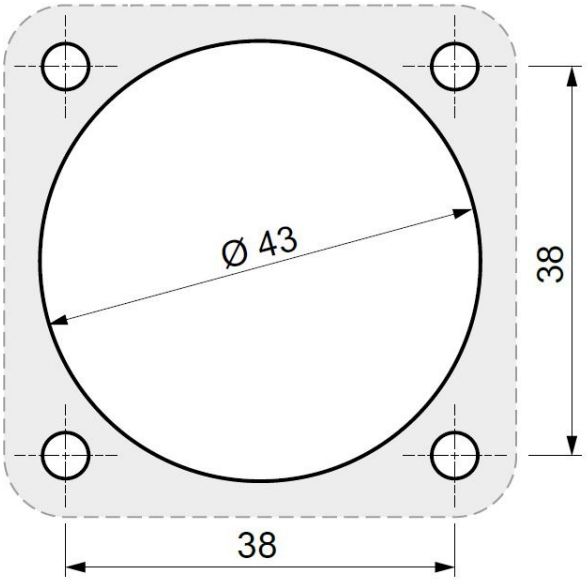
도면&치수