제품정보

0511-sr

제품스펙

제조사	PCE
Straight Plug (단단한 고무재질), 250V 16A 2P+E, VDE, OVE 인증, 최대 4SQ-3C 사용가능	
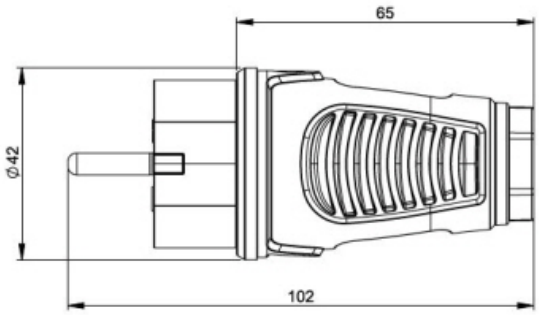
도면&치수