제품정보

555609

제품스펙

제조사	LEGRAND
IP GRADE	IP67
전압(VOLTAGE)	400V
전류(AMPARE)	125A
극(POLES)	5P
프랑스 Legrand사의 Connectors 입니다. (원산지 : 터키)	
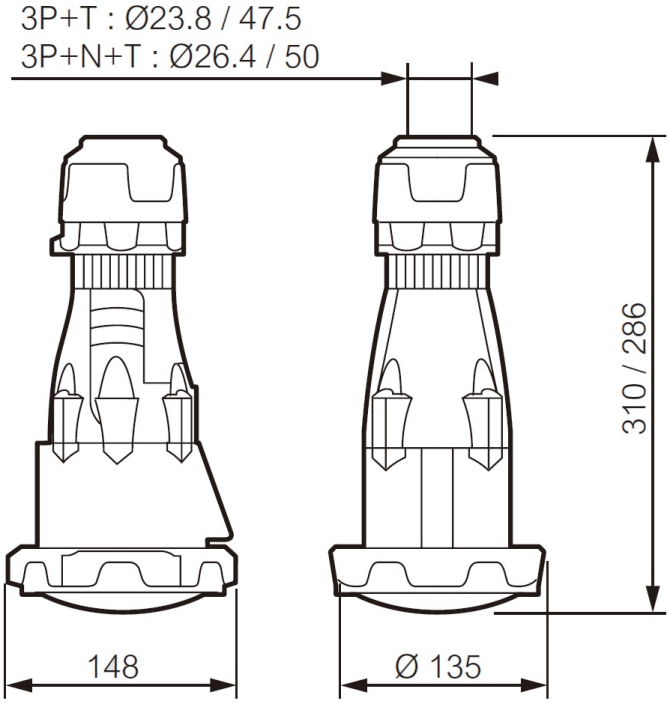
도면&치수