제품정보

613-6

제품스펙

제조사	PCE
IP GRADE	IP44
전압(VOLTAGE)	230V
전류(AMPARE)	16A
극(POLES)	3P
오스트리아 PCE사의 Straight Inlet 입니다.	

도면&치수

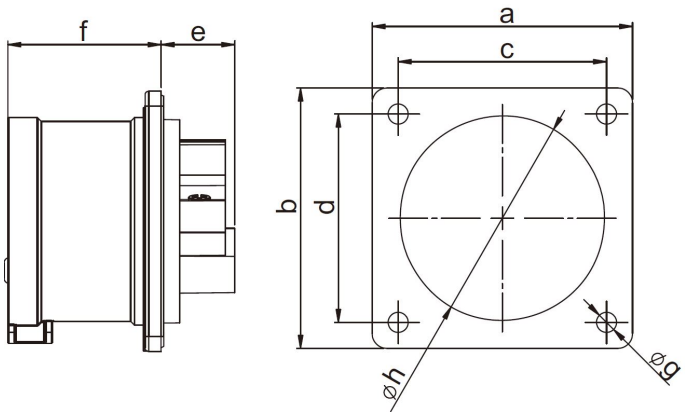

	16 Amp			32 Amp		
Poles	3	4	5	3	4	5
Flange a x b [mm]	70	70	70	70	70	70
Fixing center c x d [mm]	56	56	56	56	56	56
e [mm]	21	21	20	21	21	21
f [mm]	42	42	42	51	51	51
g [mm]	5,5	5,5	5,5	5,5	5,5	5,5
h [mm]	43	43	55	55	55	55
Wire flexible [mm²]	1-2,5			2,5-6		
Wire solid [mm²]	1-4			2,5-10		
Contact screws [Ncm]	100			110		
Weight [g]	86	101	118	125	145	165