제품정보

425-6

제품스펙

제조사	PCE
IP GRADE	IP44
전압(VOLTAGE)	400V
전류(AMPARE)	32A
극(POLES)	5P
오스트리아 PCE사의 Panel sockets (Slopping) 입니다.	

도면&치수

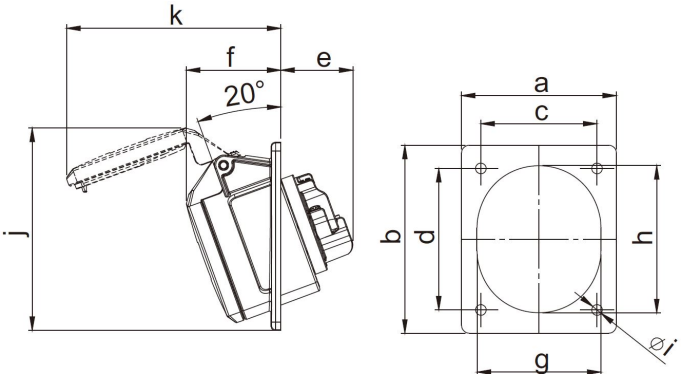

	16 Amp	32 Amp		
Poles	5	3	4	5
Flange a [mm]	80	80	80	80
Flange b [mm]	97	97	97	97
Fixing center c [mm]	60	60	60	60
Fixing center d [mm]	73	73	73	73
e [mm]	38	48	48	48
f [mm]	49	54	54	55
g [mm]	65	65	65	70
h [mm]	76	75	75	80
i [mm]	5,5	5,5	5,5	5,5
j [mm]	105	105	105	99
k [mm]	111	119	119	130
Wire flexible [mm²]	1-2,5	2,5-6		
Wire solid [mm²]	1-4	2,5-10		
Contact screws [Ncm]	100	110		
Weight [g]	154	166	182	214