제품정보

3252-6

제품스펙

제조사	PCE
IP GRADE	IP67
전압(VOLTAGE)	400V
전류(AMPARE)	32A
극(POLES)	5P
오스트리아 PCE사의 Panel sockets (Straight) 입니다.	

도면&치수

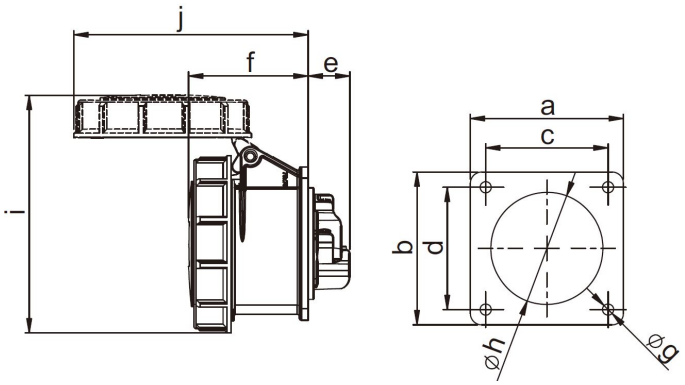

	16 Amp			32 Amp		
Poles	3	4	5	3	4	5
Flange a x b [mm]	75	75	75	75	75	75
Fixing center c x d [mm]	60	60	60	60	60	60
e [mm]	21	21	21	23	23	23
f [mm]	56	57	59	69	69	71
g [mm]	5,5	5,5	5,5	5,5	5,5	5,5
h [mm]	43	45	55	55	55	58
i [mm]	102	108	117	122	122	130
j [mm]	101	109	115	130	130	136
Wire flexible [mm²]	1-2,5			2,5-6		
Wire solid [mm²]	1-4			2,5-10		
Contact screws [Ncm]	100			110		
Weight [g]	135	153	183	206	222	260