제품정보

CL40MRSB-EX

제품스펙

전류(AMPARE)	400A
색상(COLOR)	GREEN
CAMLOK MARINCO PANEL MOUNT SCREW MALE 600V 400A	
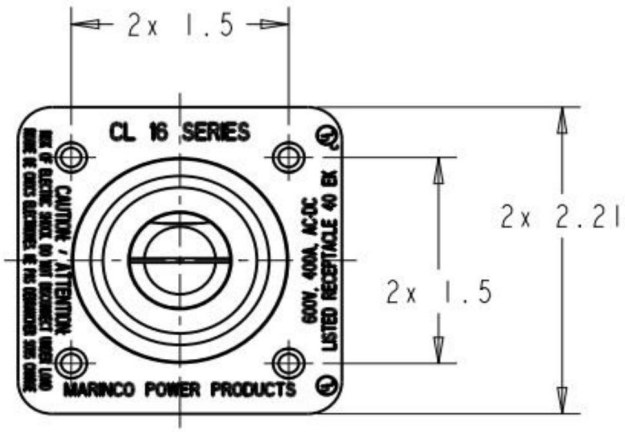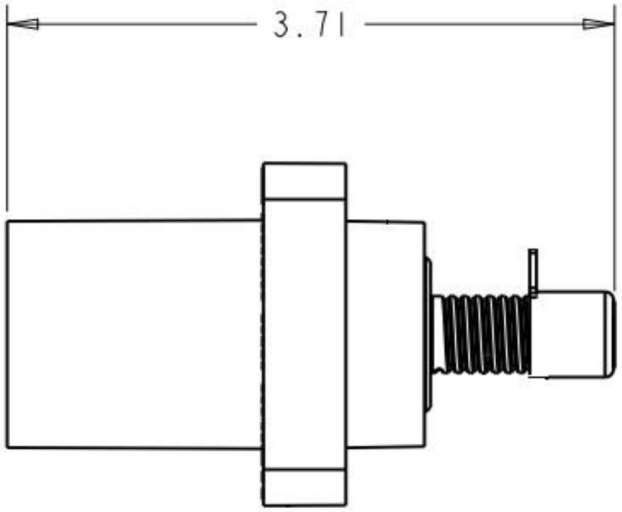
도면&치수