제품정보

CL40MRSB-DX

제품스펙

전류(AMPARE)	400A
색상(COLOR)	BLUE
CAMLOK MARINCO PANEL MOUNT SCREW MALE 600V 400A	
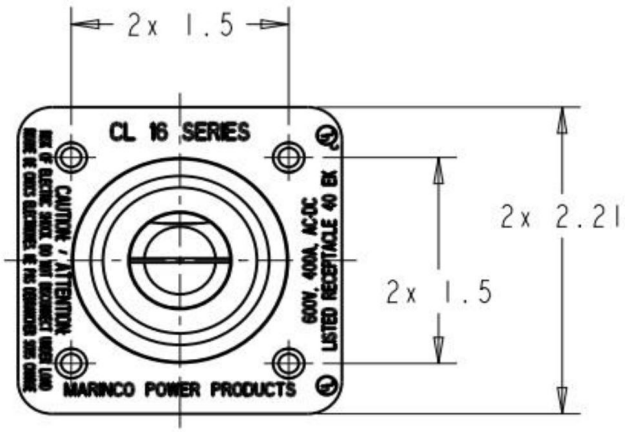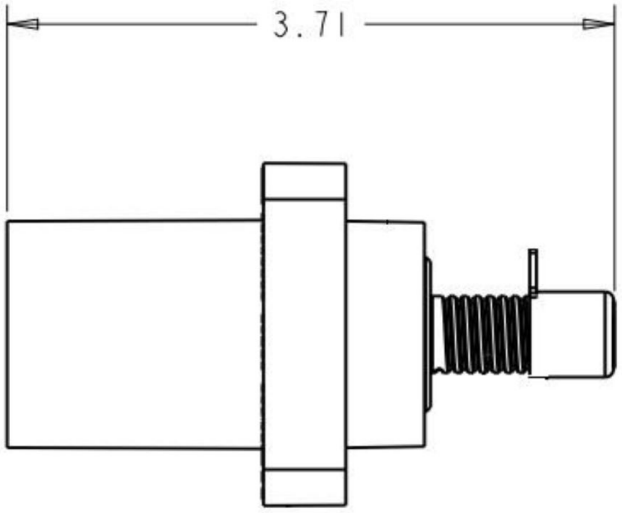
도면&치수