제품정보

1506

제품스펙

제조사	MENNEKES
IP GRADE	IP67
전압(VOLTAGE)	400V
전류(AMPARE)	32A
극(POLES)	4P
독일 Mennekes사의 Panel sockets (Slopping) 입니다.	

도면&치수

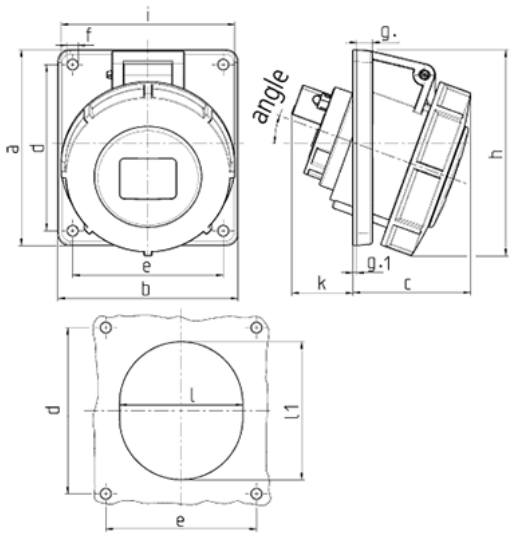

Drawing	Amp.	16			32		
1 MB 251	Poles	3	4	5	3	4	5
Dim. in mm	a	73.5	100	100	100	100	100
	b	64	92	92	92	92	92
	c	52	60	62	64	64	66
	d	60	85	85	85	85	85
	e	52	77	77	77	77	77
	f	5.5	5.5	5.5	5.5	5.5	5.5
	g.	8	8	8	8	8	8
	g.1	2	2	2	2	2	2
	h	84	100	105	109	109	113
	i	78	85	96	103	103	110
	k	43	32	32	53	53	45
	l	52	55	65	67	67	72
	l1	60	63	72	82	82	85
	α	20°	20°	20°	20°	20°	20°
Terminal for cond. cross		1.5	1.5	1.5	2.5	2.5	2.5
section (mm²) min.-max.		—4	—4	—4	—10	—10	—10