제품정보

1128A

제품스펙

제조사	MENNEKES
IP GRADE	IP67
전압(VOLTAGE)	400V
전류(AMPARE)	63A
극(POLES)	5P
독일 Mennekes사의 Panel sockets (Straight) 입니다.	

도면&치수

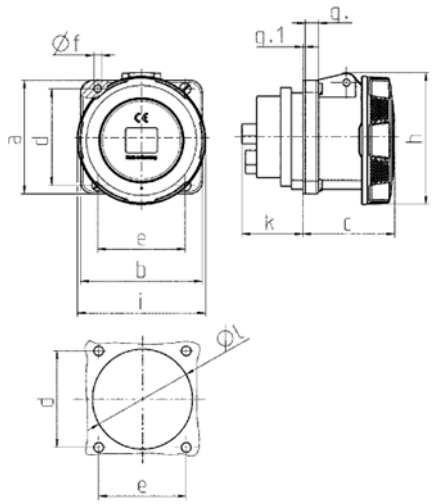

Drawing	Amp.	63			125	
1 MB 212/258	Poles	3	4	5	4	5
Dim. in mm	a	107	107	107	130	130
	b	100	100	100	130	130
	c	81	81	81	119	119
	d	85	85	85	104	104
	e	77	77	77	104	104
	f	6	6	6	6.5	6.5
	g	12	12	12	18	18
	g.1	2	2	2	2	2
	h	117	117	117	129	129
	i	113	113	113	126	126
	k	55	55	55	43	43
	l	88	88	88	95	95
Terminal for cond. cross		6	6	6	25	25
section (mm²) min.-max.		—25	—25	—25	—70	—70