제품정보

1395

제품스펙

제조사	MENNEKES
IP GRADE	IP44
전압(VOLTAGE)	230V
전류(AMPARE)	32A
극(POLES)	3P
독일 Mennekes사의 Panel sockets (Straight) 입니다.	

도면&치수

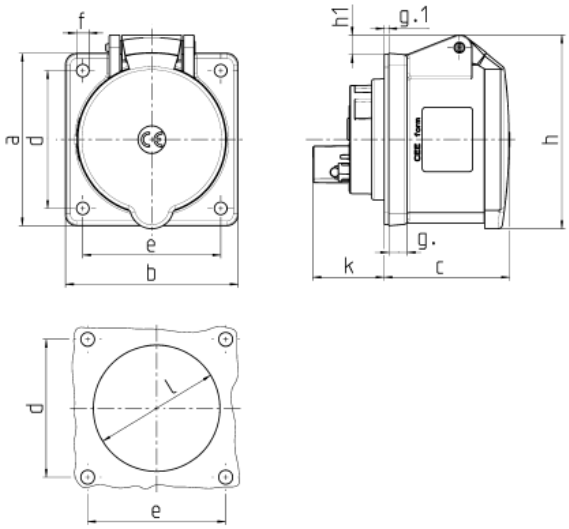

Drawing	Amp.	16			32		
1 MB 247	Poles	3	4	5	3	4	5
Dim. in mm	a	75	75	75	75	75	75
	b	75	75	75	75	75	75
	c	53	53	55	64	64	65
	d	60	60	60	60	60	60
	e	60	60	60	60	60	60
	f	5.5	5.5	5.5	5.5	5.5	5.5
	g.	8	8	8	8	8	8
	g.1	2	2	2	2	2	2
	h	75	80	83	89	89	100
	h1		6	8	11	11	12
	k	31	32	32	39	39	39
	l	43	52	54	58	58	62
Terminal for cond. cross		1.5	1.5	1.5	2.5	2.5	2.5
section (mm^2) min.-max.		—4	—4	—4	—10	—10	—10