제품정보

562

제품스펙

제조사	MENNEKES
IP GRADE	IP67
전압(VOLTAGE)	400V
전류(AMPARE)	32A
극(POLES)	5P
독일 Mennekes사의 Connector 입니다.	

도면&치수

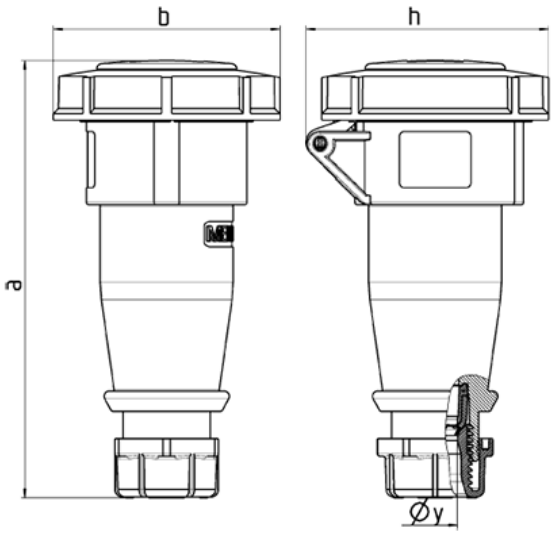

Drawing	Amp.	16			32		
3 MB 62	Poles	3	4	5	3	4	5
Dim. in mm	a	146	166	172	212	212	213
	b	72	79	89	96	96	102
	h	80	88	95	98	98	105
	y	14.5	16	16	22	22	22
Terminal for cond. cross		1	1	1	2.5	2.5	2.5
section (mm²) min.-max.		—2.5	—2.5	—2.5	—6	—6	—6