제품정보

13216

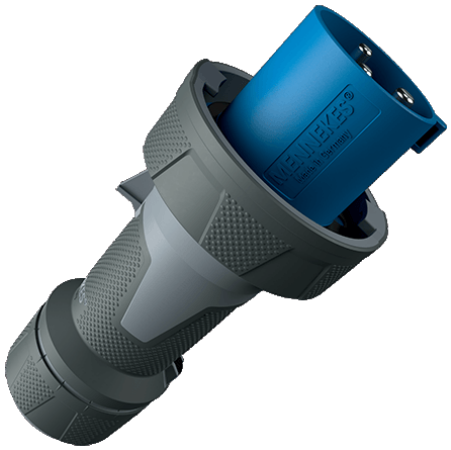

제품스펙

제조사	MENNEKES
IP GRADE	IP67
전압(VOLTAGE)	230V
전류(AMPARE)	125A
극(POLES)	3P
독일 Mennekes사의 Straight plug 입니다.	

도면&치수

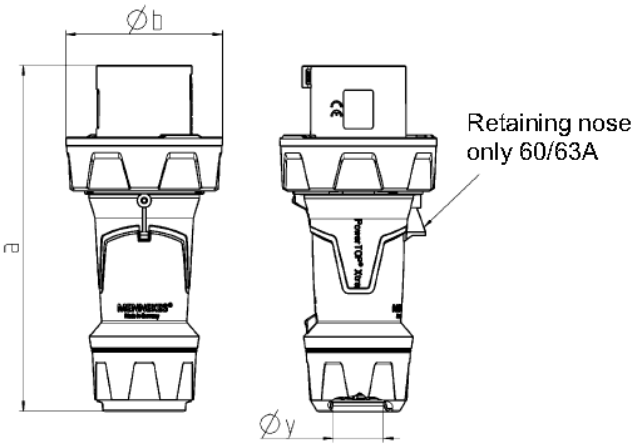

Drawing	Amp.	63			125		
2 MB 225	Poles	3	4	5	3	4	5
Dim. in mm	a	250	250	250	290	290	290
	b	114	114	114	130	130	130
	y	36	36	36	49	49	49
Terminal for cond. cross		6	6	6	25	25	25
section (mm^2) min.-max.		—16	—16	—16	—50	—50	—50