제품정보

248

제품스펙

제조사	MENNEKES
IP GRADE	IP44
전압(VOLTAGE)	230V
전류(AMPARE)	16A
극(POLES)	3P
독일 Mennekes사의 Straight plug 입니다.	

도면&치수

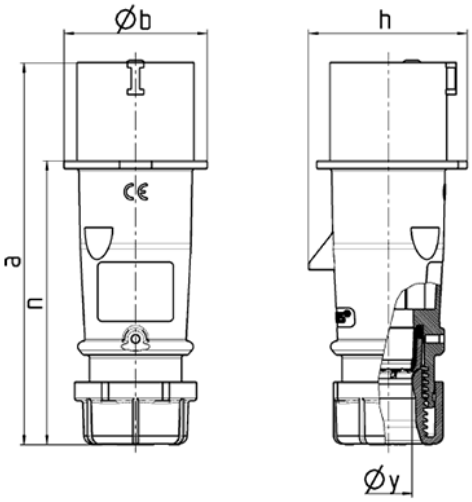

Drawing	Amp.	16			32		
2 MB 217	Poles	3	4	5	3	4	5
Dim. in mm	a	142	147	147	186	186	180
	b	53	59	67	70	70	77
	h	59	69.4	76	81	81	89.5
	n	105.2	110.5	110.5	141	141	135
	y	14.5	16	16	22	22	22
Terminal for cond. cross		1	1	1	2.5	2.5	2.5
section (mm²) min.-max.		—2.5	—2.5	—2.5	—6	—6	—6